# LAMPE **GRAS**

DCWéditions PARIS

**Bookshelves, library lamp |**
***Lampe d'étagère, de bibliothèque***

**Material :** Steel
***Matériaux :*** *Acier*

**Weight :** Net 2,5 kg | Gross 3,0 kg
***Poids :*** *Net 2,5 kg | Brut 3,0 kg*

**Dimensions :**
Adjustable arm 410 mm | Rod 200 mm
*Bras ajustable 410 mm | Bielle 200 mm*

**Packaging :** 960 × 260 × 215 mm

Electric fabric wire
*Câble électrique tissu*

2000 140

**CL II – E14 – ESL11W**

**IP20**

Bulb not included
*Ampoules non fournies*

## TECHNICAL SHEET / *FICHE TECHNIQUE*

LAMPE GRAS №226

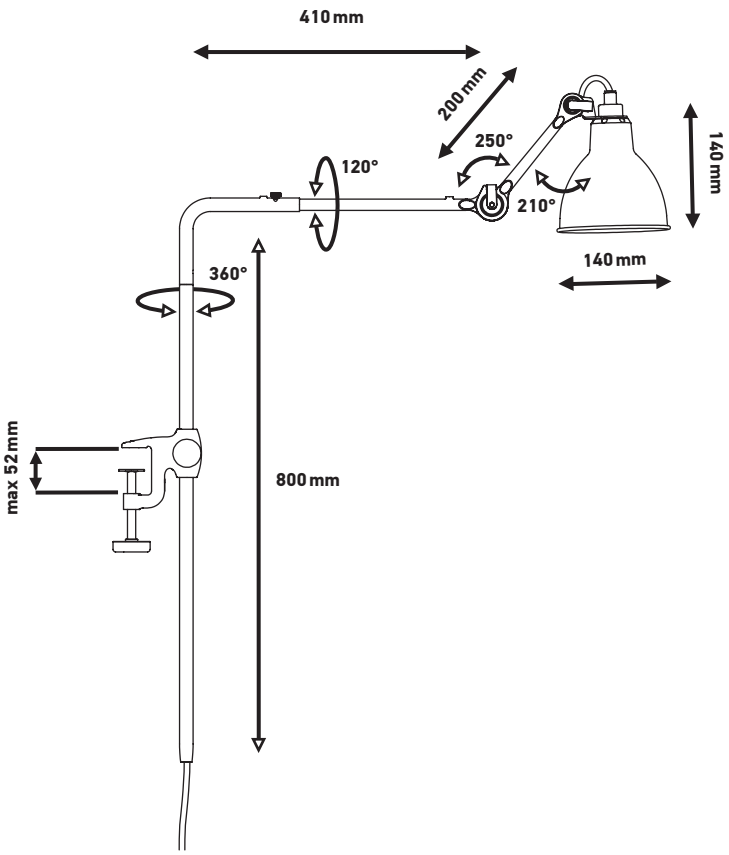


FINISHES / *FINITIONS*

№226 BL–SAT

Black satin steel | Colored, chromed or coppered shade
*Acier noir satin | Réflecteur couleur, chromé ou cuivré*

SHADES COLOURS / *COULEURS DE RÉFLECTEURS*

black, red, yellow, blue, chrome, white, frosted glass (round only)

white copper, black copper, copper, copper white, raw copper, raw copper white

The shades are available in round or conic shape / *Les réflecteurs sont disponibles en version ronde ou conique*


DCWéditions

71 rue de la Fontaine au Roi
75011 Paris – France
+33 (0)1 40 21 37 60
sales@dcwe.fr